：

：

：

：

：

□		□□□□ □□□	
		□□□ □	
□		□□ □	

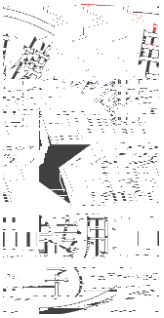

غمم غمم ط

ط

ط □

ط

ط 2 غمم

غ

ط ج ط

غمم ضي ط U

h غمم

ج

خي ضر ضر

لجـ خي ضر ضر

[redacted]

	ج		
			O ج
	قمم		قمم ج
			ج
			O
			O
			خي ضر
			ضر
			ج
	قمم		

قمم

غ

فهم

[redacted]

		كح	

[redacted]

		غ		
		غ		
		ج		

غ

ج

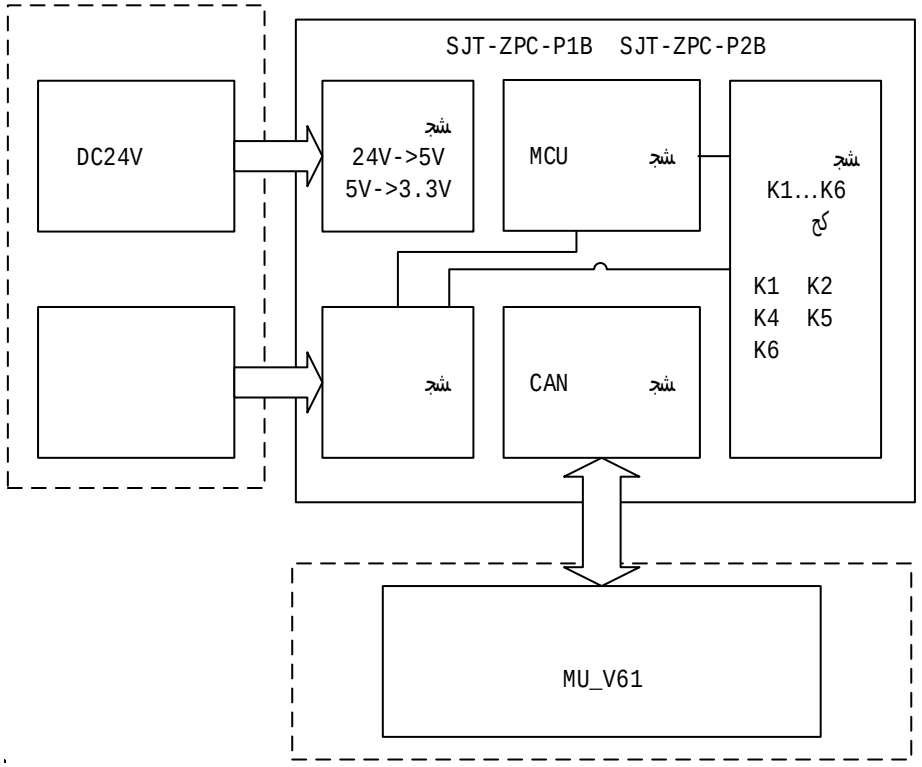

2 SJT-ZPC-P1B SJT-ZPC-P2B

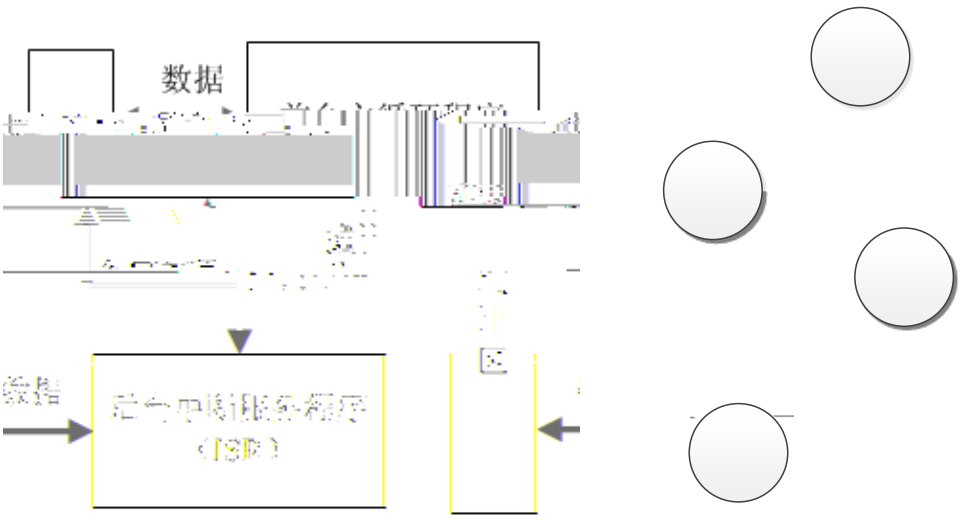

3

[redacted]

ق

				شخ

غ